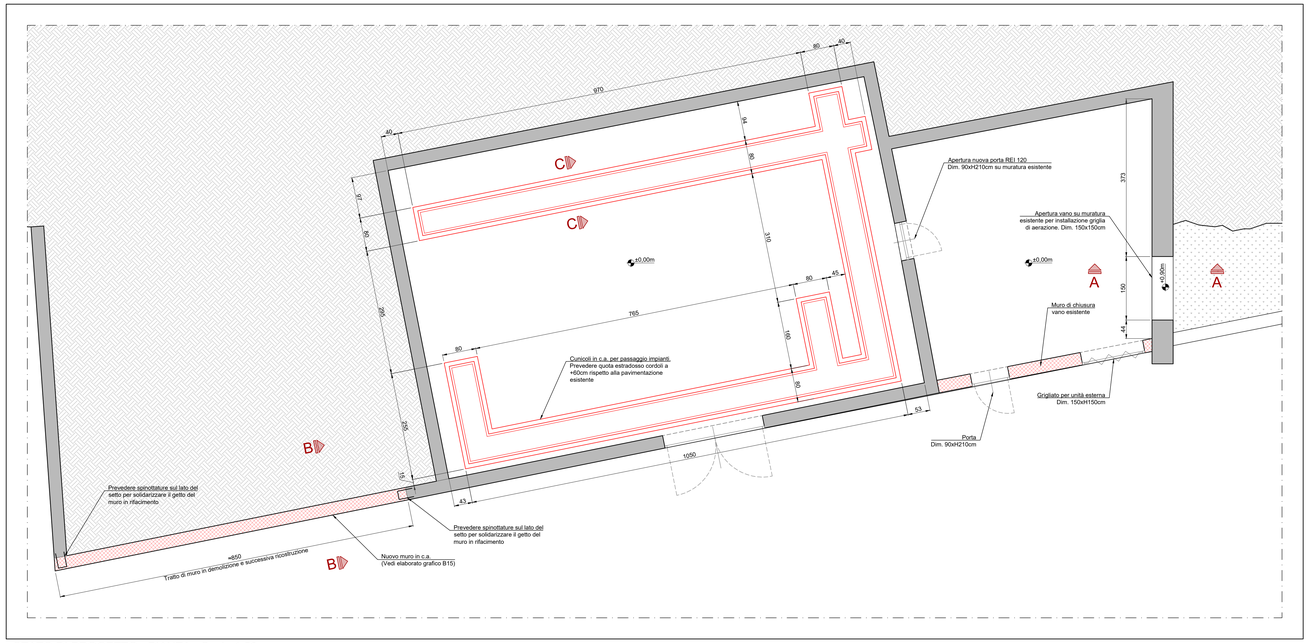

STATO DI PROGETTO - PIANTA - Scala 1:50

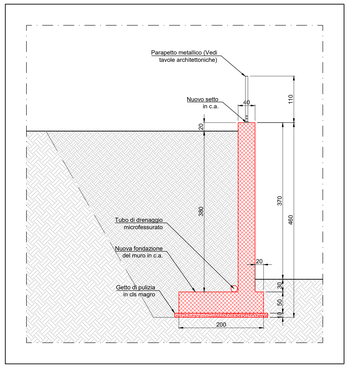

SEZIONE B-B - Scala 1:50

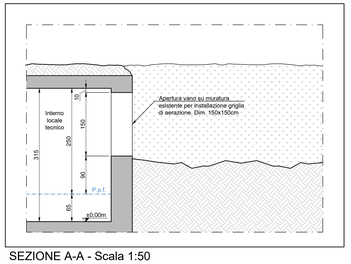

SEZIONE A-A - Scala 1:50

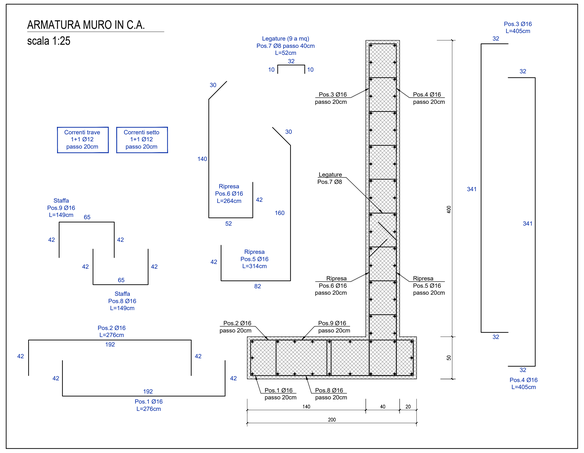

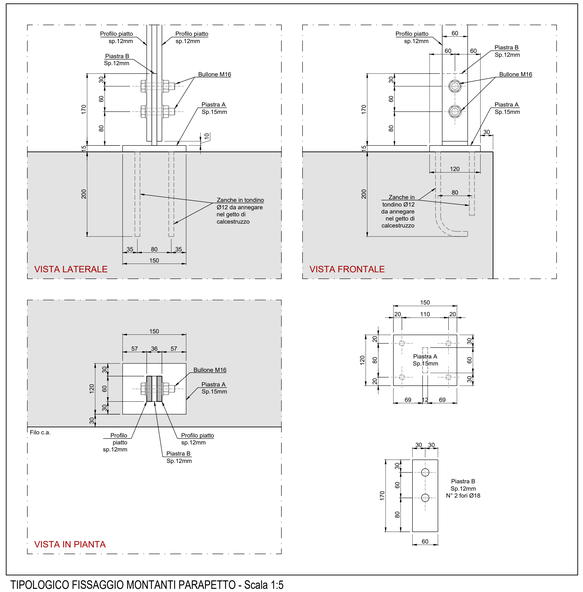

TIPOLOGICO FISSAGGIO MONTANTI PARAPETTO - Scala 1:5

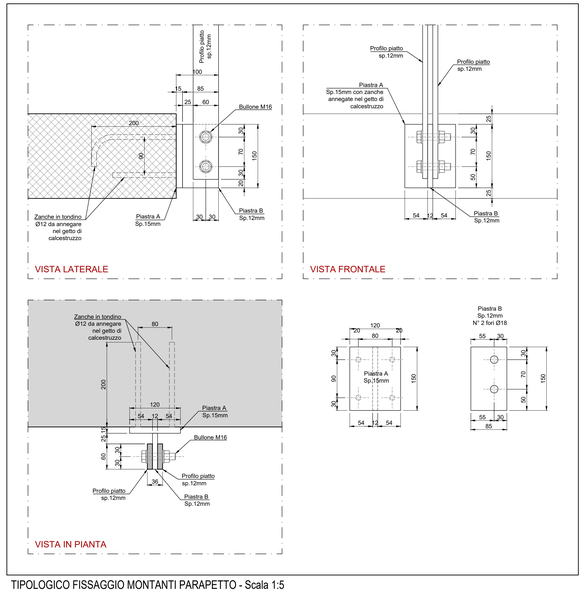

TIPOLOGICO FISSAGGIO MONTANTI PARAPETTO - Scala 1:5

MATERIALI DA COSTRUZIONE

CALCESTRUZZI

RAPPORTO ACQUA / CEM < 0,60 copriferro min 35 mm	C 28/35 EXP. XC2	FONDAZIONI E STRUTTURE ESTERNE	R_{ck} =35N/mm^2 SLUMP S4
RAPPORTO ACQUA / CEM < 0,60 copriferro min 25 mm	C 25/30 EXP. XC1	STRUTTURE INTERNE AI FABBRICATI	R_{ck} =30N/mm^2 SLUMP S4
-	C 12 / 15 EXP. XC0	GETTI DI PULIZIA	R_{ck} =15N/mm^2 SLUMP S4

Tutte le caratteristiche sopra indicate per il calcestruzzo devono essere riportate nella bolla di consegna.
E' VIETATA qualunque aggiunta d'acqua al calcestruzzo in cantiere.

ACCIAI

ACCIAI AD ADERENZA MIGLIORATA	*B450C*

SIGILLATURE

Resina epossidica bicomponente tipo 'HILTI HIT - RE 500'
Betoncino antiritiro tipo 'EMACO S.88'

MURATURA

CATEGORIA II Secondo UNI EN 771	γ_m = 3	PARAMETRI MECCANICI ELEMENTI SINGOLI	PARAMETRI MECCANICI MURATURA
CLASSE ESECUZIONE 2 Secondo NTC2018		MALTA M10 f_{ck} = 10 N/mm^2	f_K = 3,4 N/mm^2 f_{vk0} = 0,3 N/mm^2
MALTA PRESTAZIONE GARANTITA Secondo NTC2018		BLOCCHI LATERIZIO f_{bK} = 5 N/mm^2	$f_{vk,lim}$ = 0,325 N/mm^2 E = 3400 N/mm^2 G = 1360 N/mm^2

ACCIAI LAMINATI A CALDO PER STRUTTURE IN CARPENTERIA METALLICA

ACCIAI PROFILI A SEZIONE APERTA 4 < SP. (mm) > 40	S275JR UNI EN 10025-2	f_{yk} = 275 N / mm^2	f_{tk} = 430 N / mm^2
ACCIAI PROFILI A SEZIONE CAVA 4 < SP. (mm) > 40	S275HJR UNI EN 10210-1	f_{yk} = 275 N / mm^2	f_{tk} = 430 N / mm^2

BULLONI E DADI PER GIUNZIONI PRIMARIE E SECONDARIE

BULLONI	Classe 8.8	f_{by} = 640 N / mm^2	f_{tb} = 800 N / mm^2
DADI	Classe 8		

SALDATURE CARATTERISTICHE

CLASSE SALDATURA	TIPO SALDATURA	S1 S2 singola	S1 S2 doppia
Classe I	*Filo continuo*		

MARCATURA CE CARPENTERIE - DETERMINAZIONE CLASSE DI ESECUZIONE

EX C2 NORMA UNI.EN: 1090.1

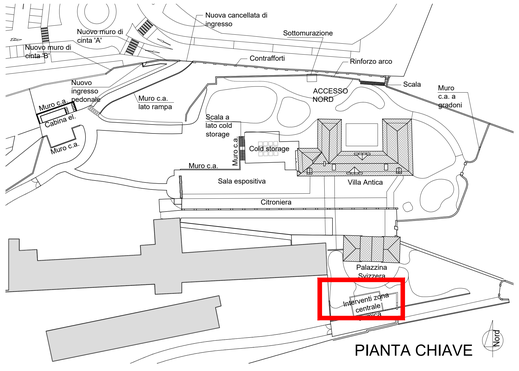

PIANTA CHIAVE

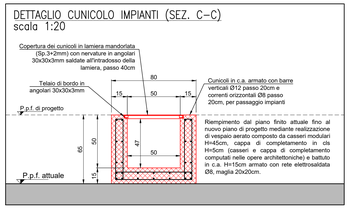

COMUNE DI RIVOLI

RIQUALIFICAZIONE DELLA VILLA ANTICA, DELLA PALAZZINA SVIZZERA E DELLE AREE ESTERNE AD ESSE CONNESSE DEL COMPENDIO DENOMINATO "VILLA MELANO"

FONTE DI FINANZIAMENTO: FONDO PER LO SVILUPPO E LA COESIONE (FSC)
CIG: 9381074 32A - CUP: F25C19001500007

PROGETTO ESECUTIVO

RTP: **Isolarchitetti S.r.l. (capogruppo)**
prof. arch. Giovanni Durbiano
arch. Umberto Montanari
arch. paesaggista Marco Ferrari
Nicola Restauri S.r.l.
MCM Ingegneria S.r.l.
ing. Damiano Bonomelli
geol. Andrea Ferrarotti
Pirotecnico S.r.l.

RUP: **arch. Antonio Graziani**
Comune di Rivoli
Direzione Servizi al Territorio e alla Città

OGGETTO

Aree esterne
Interventi sui locali tecnici Palazzina Svizzera

B22

DATA	REV.01	REV.02	REV.03	SCALA
29/01/2024	12/03/2024			VARIE